PARTICOLARI COSTRUTTIVI - FREGI ARTISTICI

per stendardi da installare all'interno del Centro Storico

Particolare D

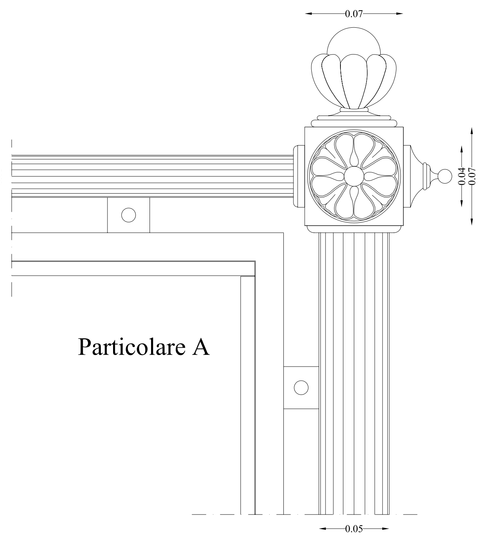

Particolare A

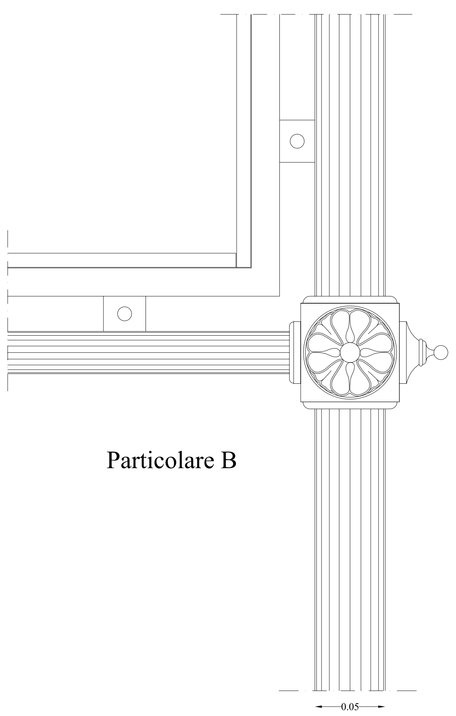

Particolare B

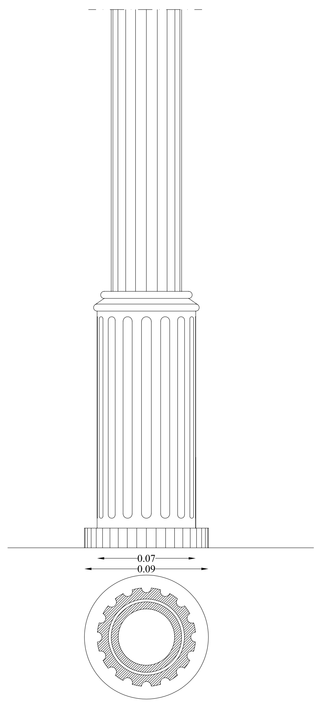

Particolare C

Scala 1:2

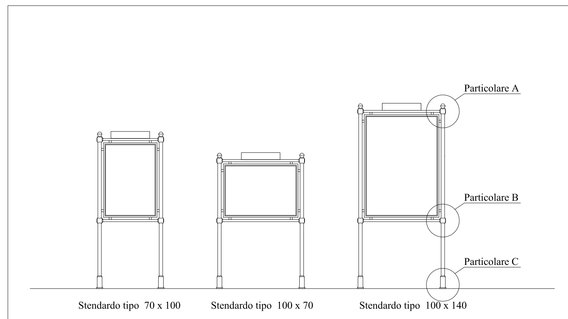

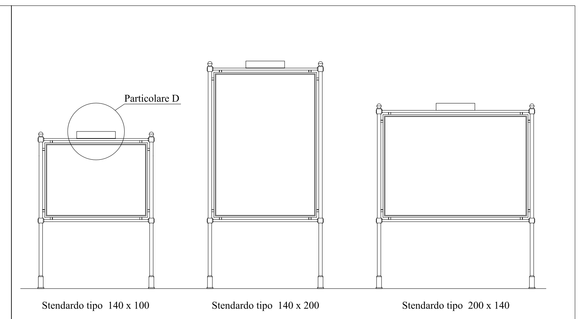

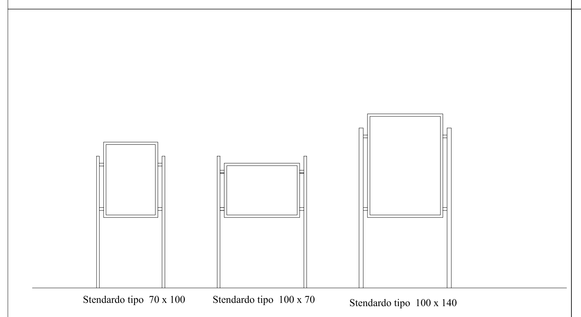

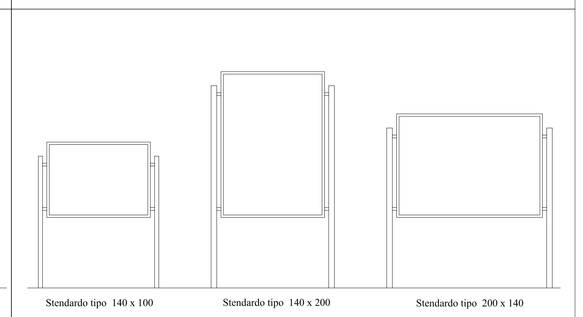

Scala 1:40

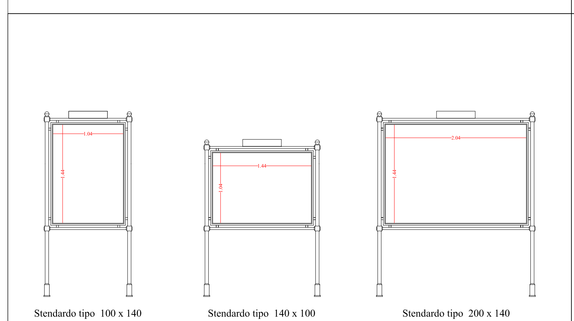

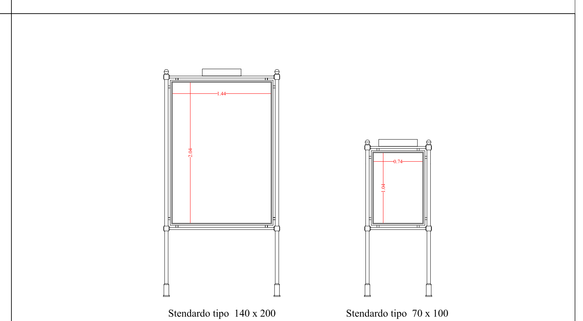

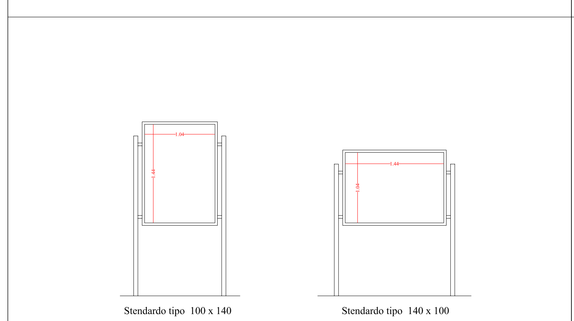

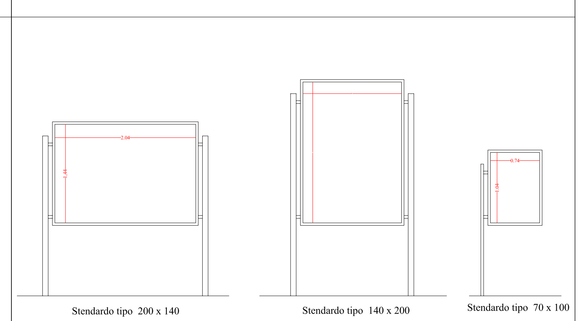

Scala 1:40

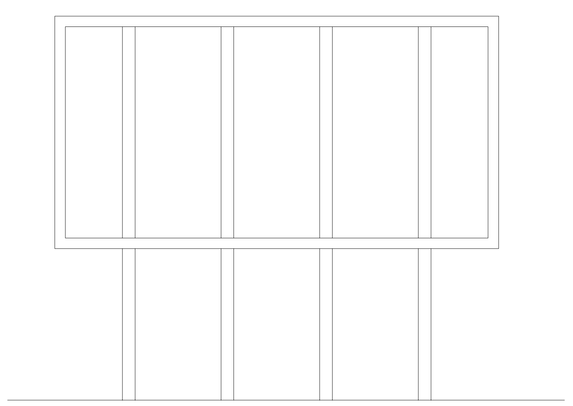

POSTER tipo 600 x 300 Scala 1:40

COMUNE DI PATERNO'
Provincia di Catania

PIANO DEGLI IMPIANTI PUBBLICITARI
REVISIONE GENERALE

TAV. 3 - TIPOLOGIE STENDARDI E FREGI ARTISTICI

Capi Unità Operative:
Dott.ssa Maria Letizia Messina - Programmazione, Bilancio e Tributi
Ing. Bruno Maccarrone - Urbanistica e Territorio
Arch. Francesco Alì - Idrogeologia ed Ambiente
Dott. Antonino La Spina - Polizia Municipale
Geom. Antonino Di Bella - Ufficio Speciale del Traffico

Gruppo di Lavoro:
Dott.ssa Antonina Zammataro
Sig.ra Carmela Pergolizzi
Arch. Giuseppe Bonanno
Geom. CArmelo La Russa
Geom. Antonino Giamboi
P.I. Giuseppe Scavo
Ten. Michele Ursino
Isp. Capo Giuseppe Consalvo
Isp. Francesco Rapisarda

IL COORDINATORE
Ing. BRUNO MACCARRONE